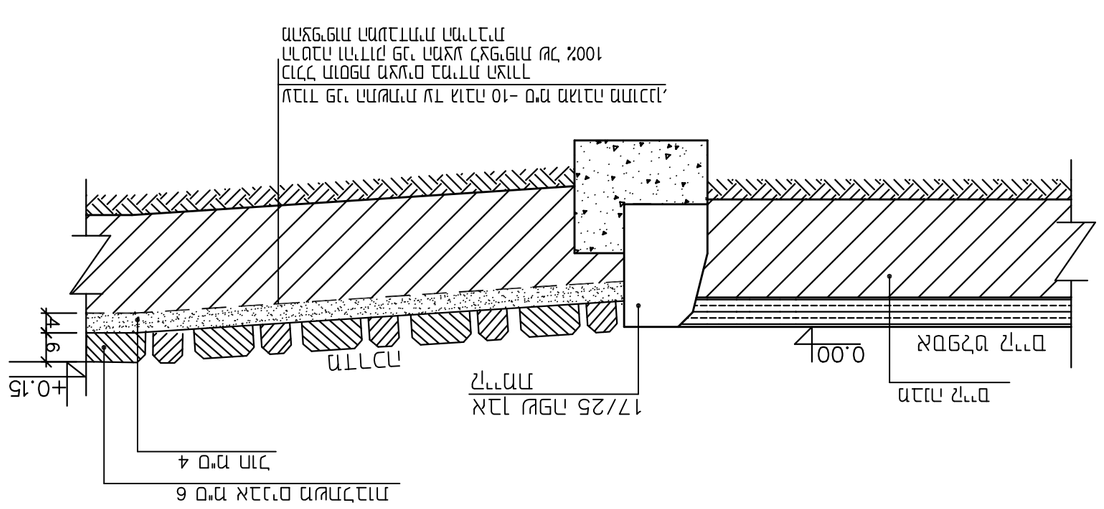

ԳԾԱ ԱՂԼԻ ՄՑՔԻ ԱՐԱՀԻՍ ԵՎՈՒՐԻՆ

1:10 մ.մ.

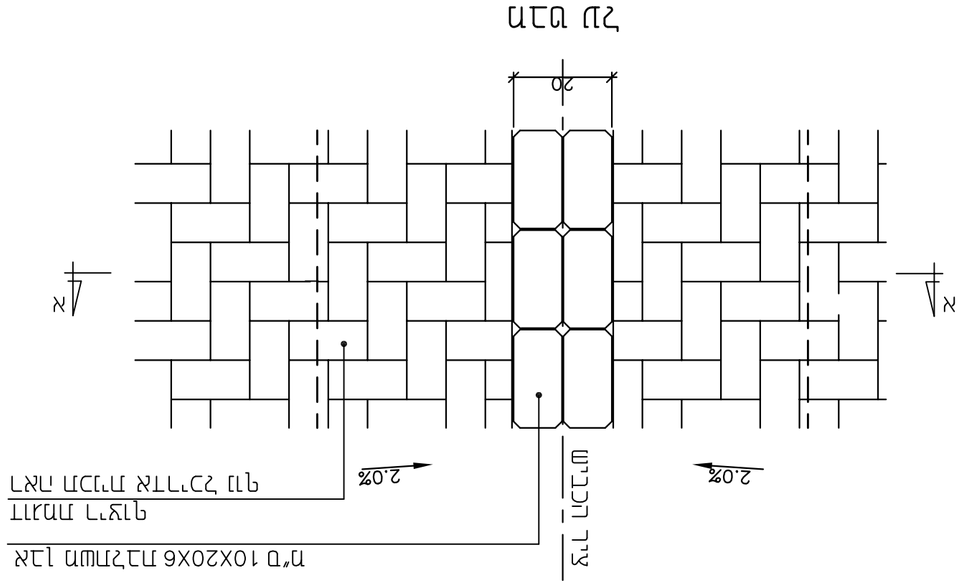

ԳԾԱ ԱՂԼԻ ՄՑՔԻ ԱՐԱՀԻՍ ԵՎՈՒՐԻՆ

1:10 մ.մ.

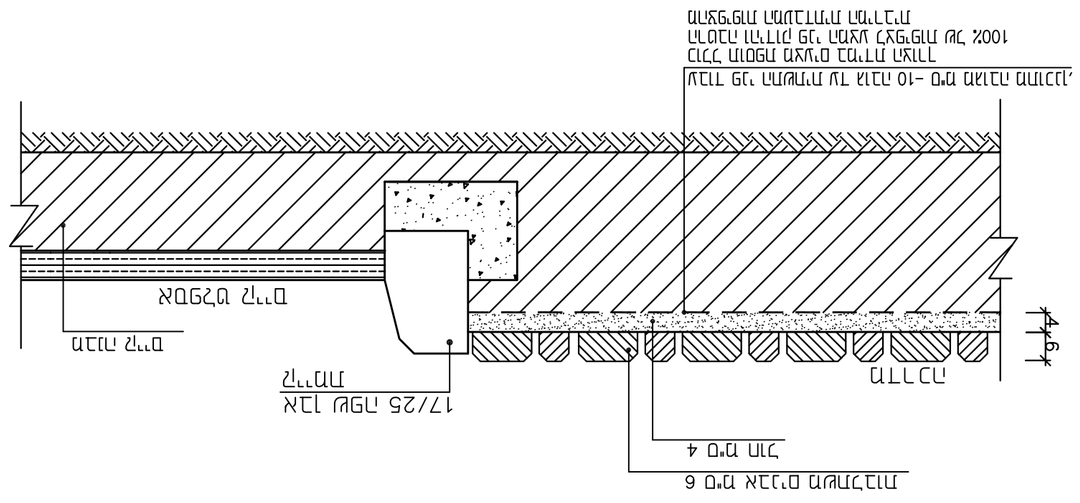

ԳԾԱ ԱՂԼԻ ՄՑՔԻ ԱՐԱՀԻՍ ԵՎ ՀԵՏԻՆ ԱՍՖԱԼՏԲԵՏՈՆԵ ՀԵՏԻՆԵՐԻ

1:10 մ.մ.

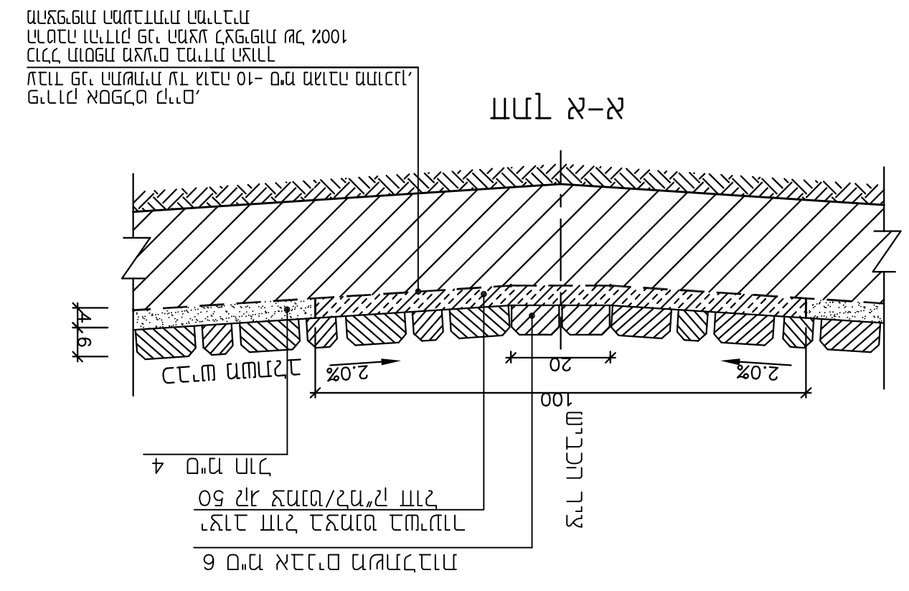

ԳԾԱ ԵՐԵՍ ՀԵՏԻՆ ԱՍՖԱԼՏԲԵՏՈՆԵ ԱՐԱՀԻՍ (ՀՀՇ ԱԱ, 13)

1:10 մ.մ.

ՀՀՇ	ԱՆՎԱՆՈՒՄ	ՔԱՆԱԿ	ԳԾԱԿԱՆ
0	ՄԱՆՐԱԽԻՃԻ ՀԻՄՔԻՆ		17.05.10

ԱՇԽԱՏԱՆՔԻ ՀԱՄԱՐ

ՀԱՄԱՐ	ԱՆՎԱՆՈՒՄ	ՄԱՍՇՏԱԲ	ԱՄՍԱԹԻՎ

ՀԱՅԱՍՏԱՆԻ ՀԱՆՐԱՊԵՏՈՒԹՅՈՒՆ	ՔԱՂԱՔԱՇԻՆՈՒԹՅԱՆ ԵՎ ՏԵՂԱԿԱՆ ԻՆՔՆԱԿԱՌԱՎԱՐՄԱՆ ՆԱԽԱՐԱՐՈՒԹՅՈՒՆ	ԱՇԽԱՏԱՆՔԻ ԱՆՎԱՆՈՒՄԸ	ՄԱՍՇՏԱԲԱՅԻՆ ԳԾԱԳԻՐ
ՀՀ ԲՈՍՆԻԱ-ՀԵՐՑԵԳՈՎԻՆԱ ԱՆՀԱՆՐԱՊԵՏՈՒԹՅՈՒՆ ԲՆԱԿԱՆ ՊԱՇՏՊԱՆՈՒԹՅԱՆ ՊԵՏԱԿԱՆ ՀԱՄԱԿԱՐԳ		ՀԱՄԱՐ	0
ՔԱՂԱՔԱՇԻՆՈՒԹՅԱՆ ԵՎ ՏԵՂԱԿԱՆ ԻՆՔՆԱԿԱՌԱՎԱՐՄԱՆ ՊԵՏԱԿԱՆ ԿՈՄԻՏԵ		ԹՈՒՂԹ	13
ՀԱՍՑԵ ՀԱՍՑԵԻ ՀԱՍՑԵ		ՔԱՆԱԿ	17.05.10
ՀԱՍՑԵ ՀԱՍՑԵԻ ՀԱՍՑԵ		ՄԱՍՇՏԱԲ	1:100
ՀԱՍՑԵ ՀԱՍՑԵԻ ՀԱՍՑԵ		ԱՄՍԱԹԻՎ	ՄՄԱԼՏ"Մ
ՀԱՍՑԵ ՀԱՍՑԵԻ ՀԱՍՑԵ		ՀԱՄԱՐ	858/10/029
ՀԱՍՑԵ ՀԱՍՑԵԻ ՀԱՍՑԵ		ՖԱՅԼ	858560ПДWG
ՀԱՍՑԵ ՀԱՍՑԵԻ ՀԱՍՑԵ		ՀԱՍՑԵ	ՀՌՀ ՊԵՏԱԿԱՆ ՀԱՄԱԿԱՐԳ